Aanwezigheidsmelder - Professional Line

Dual HF

DALI-2 Input Device - inbouw
EAN 4007841 057459
art.nr. 057459
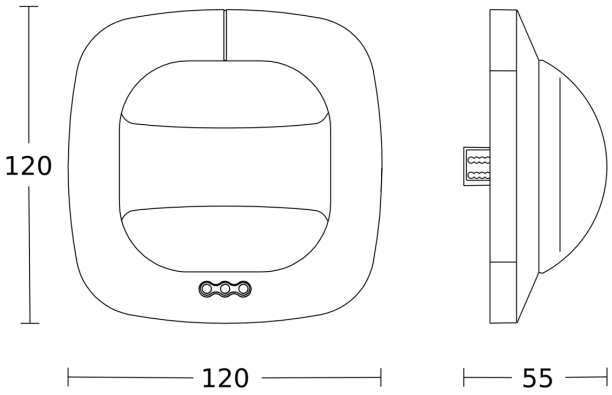
Maten